中国四国学生柔道体重別選手権大会（男子31回）試合結果
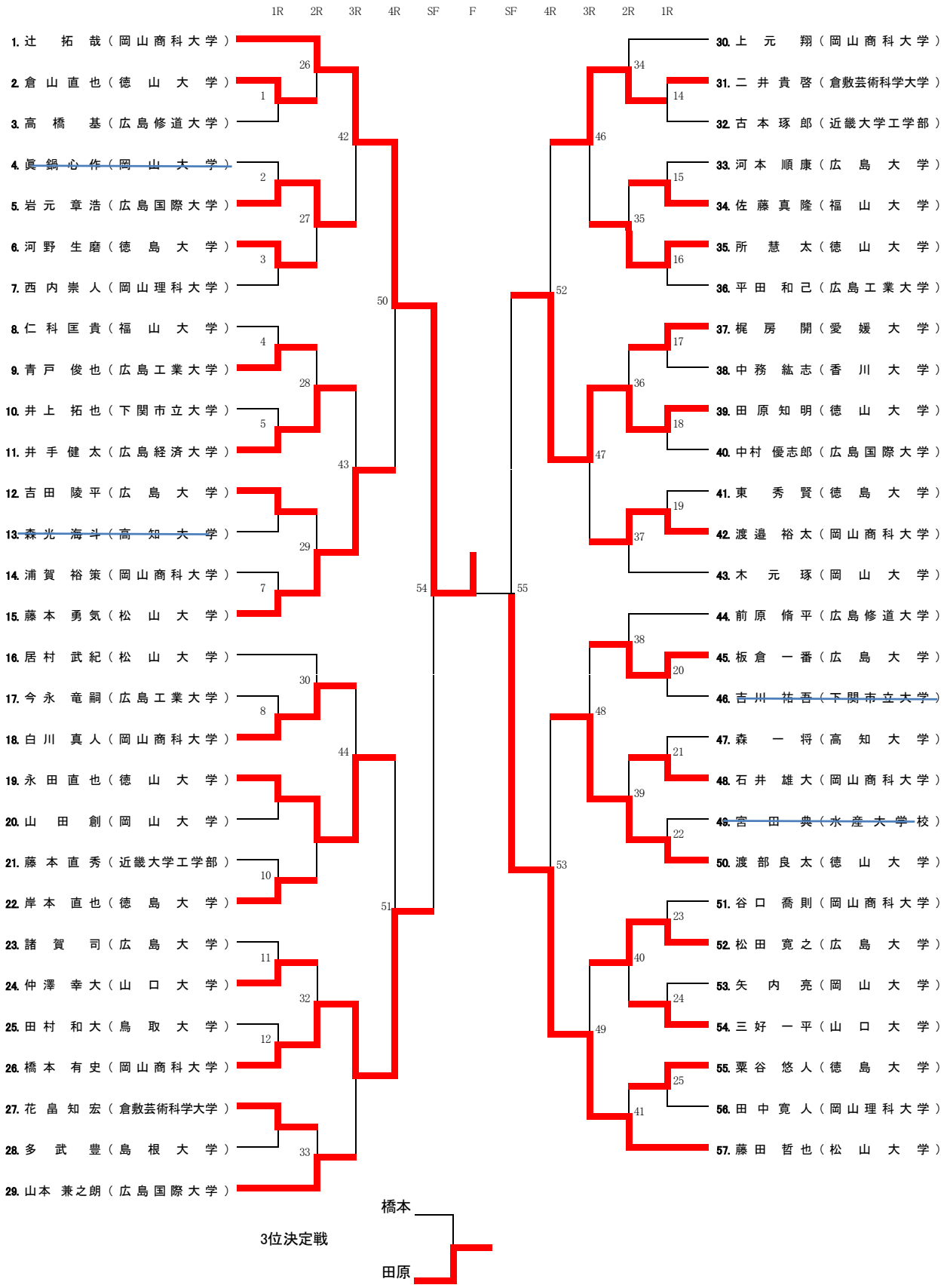
66kg級