中国四国学生柔道体重別選手権大会(男子31回)試合結果
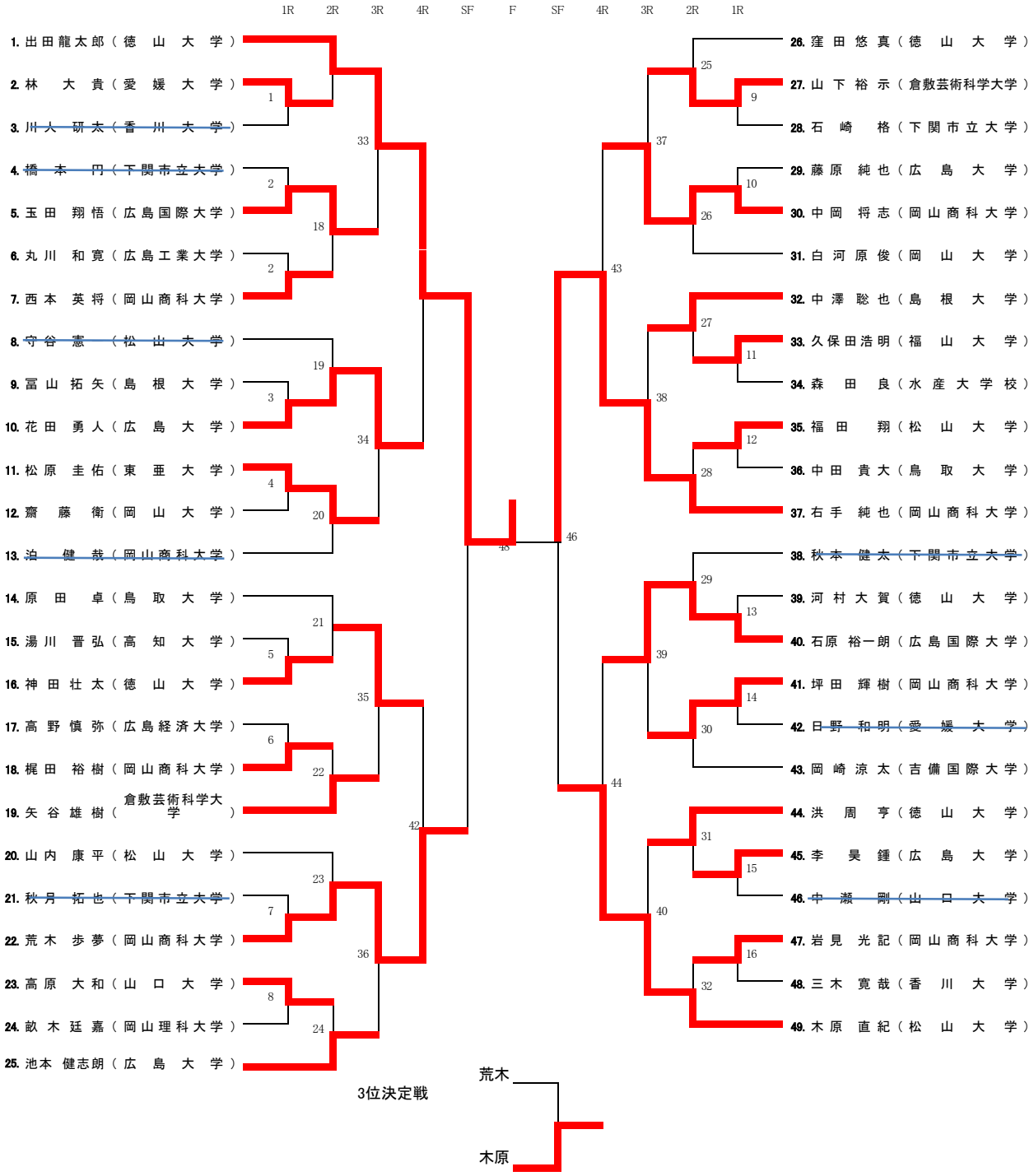
73kg級