100kg級

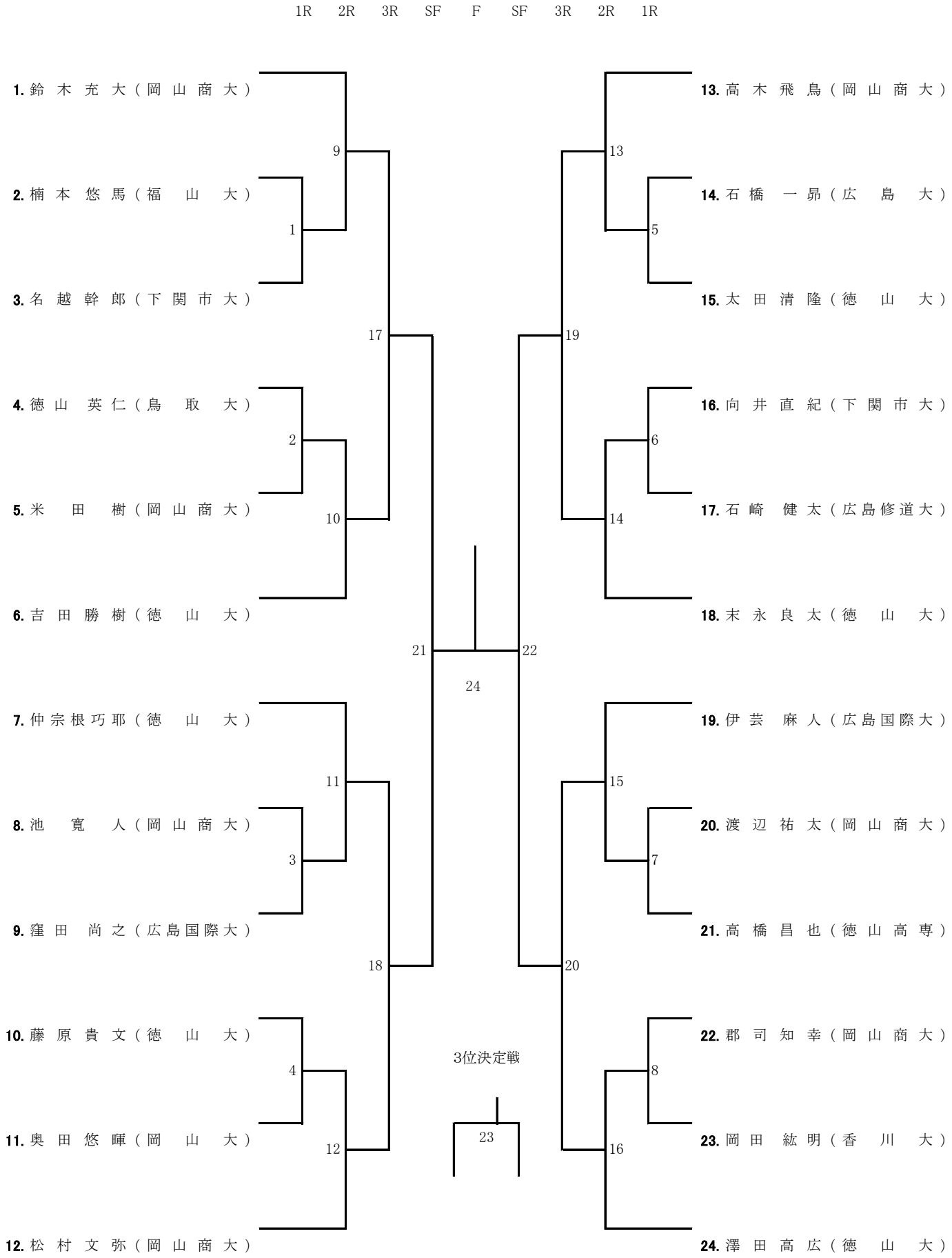
1R 2R 3R SF F SF 3R 2R 1R
1. 鈴木充大（岡山商大）
2. 楠本悠馬（福山大）
3. 名越幹郎（下関市大）
4. 徳山英仁（鳥取大）
5. 米田樹（岡山商大）
6. 吉田勝樹（徳山大）
7. 仲宗根巧耶（徳山大）
8. 池寛人（岡山商大）
9. 窪田尚之（広島国際大）
10. 藤原貴文（徳山大）
11. 奥田悠暉（岡山大）
12. 松村文弥（岡山商大）
13. 高木飛鳥（岡山商大）
14. 石橋一昴（広島大）
15. 太田清隆（徳山大）
16. 向井直紀（下関市大）
17. 石崎健太（広島修道大）
18. 末永良太（徳山大）
19. 伊芸麻人（広島国際大）
20. 渡辺祐太（岡山商大）
21. 高橋昌也（徳山高専）
22. 郡司知幸（岡山商大）
23. 岡田紘明（香川大）
24. 澤田高広（徳山大）
1
2
3
4
5
6
7
8
9
10
11
12
13
14
15
16
17
18
19
20
21
22
23
24
3位決定戦