66kg級

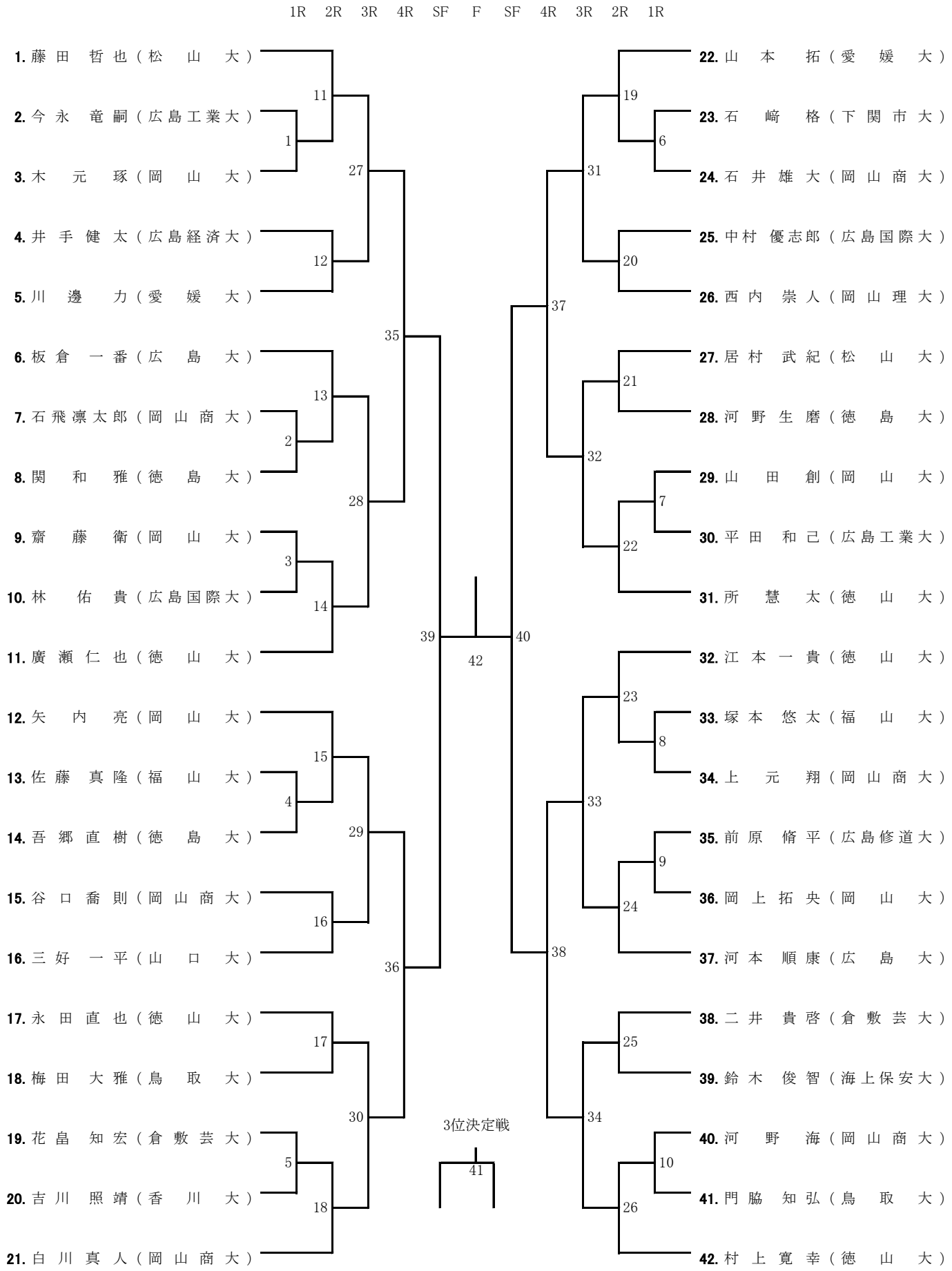
1R 2R 3R 4R SF F SF 4R 3R 2R 1R
1. 藤田 哲也（松山大）
2. 今永 竜嗣（広島工業大）
3. 木元 琢（岡山大）
4. 井手 健太（広島経済大）
5. 川邊 力（愛媛大）
6. 板倉 一番（広島大）
7. 石飛凛太郎（岡山商大）
8. 関和 雅（徳島大）
9. 齋藤 衛（岡山大）
10. 林 佑貴（広島国際大）
11. 廣瀬 仁也（徳山大）
12. 矢内 亮（岡山大）
13. 佐藤 真隆（福山大）
14. 吾郷 直樹（徳島大）
15. 谷口 喬則（岡山商大）
16. 三好 一平（山口大）
17. 永田 直也（徳山大）
18. 梅田 大雅（鳥取大）
19. 花畠 知宏（倉敷芸大）
20. 吉川 照靖（香川大）
21. 白川 真人（岡山商大）
22. 山本 拓（愛媛大）
23. 石崎 格（下関市大）
24. 石井 雄大（岡山商大）
25. 中村 優志郎（広島国際大）
26. 西内 崇人（岡山理大）
27. 居村 武紀（松山大）
28. 河野 生磨（徳島大）
29. 山田 創（岡山大）
30. 平田 和己（広島工業大）
31. 所 慧太（徳山大）
32. 江本 一貴（徳山大）
33. 塚本 悠太（福山大）
34. 上元 翔（岡山商大）
35. 前原 脩平（広島修道大）
36. 岡上 拓央（岡山大）
37. 河本 順康（広島大）
38. 二井 貴啓（倉敷芸大）
39. 鈴木 俊智（海上保安大）
40. 河野 海（岡山商大）
41. 門脇 知弘（鳥取大）
42. 村上 寛幸（徳山大）
3位決定戦