81kg級

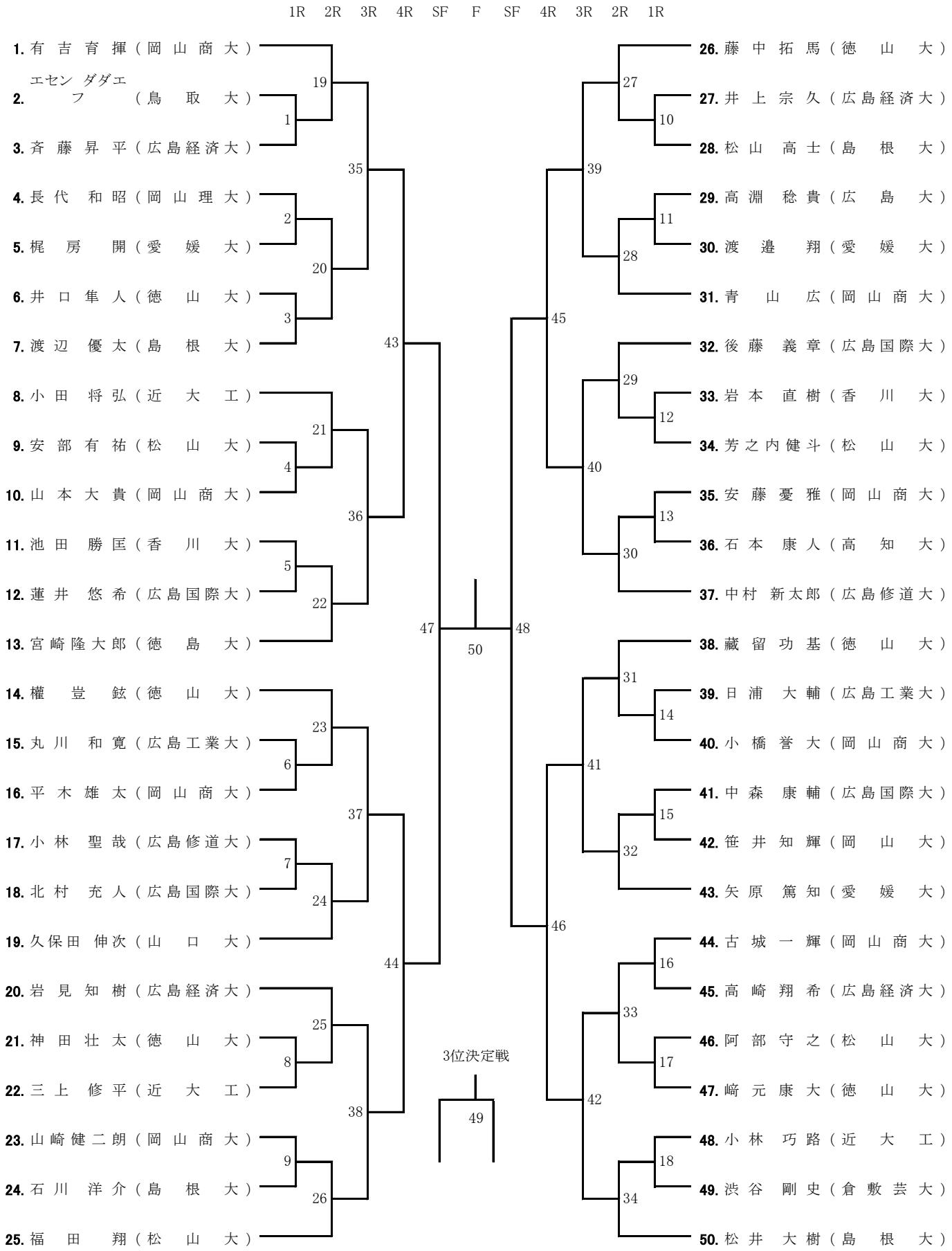
1R 2R 3R 4R SF F SF 4R 3R 2R 1R
1. 有吉育揮（岡山商大）
2. エセン ダダエフ（鳥取大）
3. 斉藤昇平（広島経済大）
4. 長代和昭（岡山理大）
5. 梶房開（愛媛大）
6. 井口隼人（徳山大）
7. 渡辺優太（島根大）
8. 小田将弘（近大工）
9. 安部有祐（松山大）
10. 山本大貴（岡山商大）
11. 池田勝匡（香川大）
12. 蓮井悠希（広島国際大）
13. 宮崎隆大郎（徳島大）
14. 權豈鉉（徳山大）
15. 丸川和寛（広島工業大）
16. 平木雄太（岡山商大）
17. 小林聖哉（広島修道大）
18. 北村充人（広島国際大）
19. 久保田伸次（山口大）
20. 岩見知樹（広島経済大）
21. 神田壮太（徳山大）
22. 三上修平（近大工）
23. 山崎健二朗（岡山商大）
24. 石川洋介（島根大）
25. 福田翔（松山大）
26. 藤中拓馬（徳山大）
27. 井上宗久（広島経済大）
28. 松山高士（島根大）
29. 高淵稔貴（広島大）
30. 渡邉翔（愛媛大）
31. 青山広（岡山商大）
32. 後藤義章（広島国際大）
33. 岩本直樹（香川大）
34. 芳之内健斗（松山大）
35. 安藤憂雅（岡山商大）
36. 石本康人（高知大）
37. 中村新太郎（広島修道大）
38. 藏留功基（徳山大）
39. 日浦大輔（広島工業大）
40. 小橋誉大（岡山商大）
41. 中森康輔（広島国際大）
42. 笹井知輝（岡山大）
43. 矢原篤知（愛媛大）
44. 古城一輝（岡山商大）
45. 高崎翔希（広島経済大）
46. 阿部守之（松山大）
47. 﨑元康大（徳山大）
48. 小林巧路（近大工）
49. 渋谷剛史（倉敷芸大）
50. 松井大樹（島根大）
3位決定戦