6年男子50kg以下級　　**第３試合場**

1 島本真司郎（岩国少年柔道クラブ）
2 安冨祥晟（みどり柔道スポーツ少年団）
3 田中優人（清風柔道スポーツ少年団）
4 今村寿希也（宇部署ふれあい柔道教室）
5 管田康佑（暁柔道少年団）
6 村田蓮（周防少年柔道教室）
7 柳井優輝（富田柔道スポーツ少年団）
8 河野敦哉（福川柔道スポーツ少年団）
9 岡本伊織（小串柔道教室スポーツ少年団）
10 森永直樹（柔友会萩柔道スポーツ少年団）
11 益田倫太郎（光柔道スポーツ少年団）
12 髙山恵吾（みどり柔道スポーツ少年団）
13 窪田貴仁（日置柔道スポーツ少年団）
14 平井建多（大井柔道スポーツ少年団）
15 中原丈（松美柔道スポーツ少年団）
16 中村真極（福川柔道スポーツ少年団）
17 山口裕大（宇部武道館柔道スポーツ少年団）
18 松根秀（光柔道スポーツ少年団）
19 濱里敬也（彦島武道館柔道スポーツ少年団）
20 石丸大翼（熊毛柔道スポーツ少年団）
21 森脇蓮（小月武道館）
22 高菅峻（暁柔道少年団）
23 先村龍我（中関柔道スポーツ少年団）
24 兼清翁輔（福川柔道スポーツ少年団）
25 福田葵（玖珂柔道スポーツ少年団）
26 神代悠太郎（宇部署ふれあい柔道教室）
27 松岡琉之介（防府地区少年武道錬成会）
28 宇野有輝（ＡＢＵ柔道クラブ）
29 柳井颯太（みどり柔道スポーツ少年団）

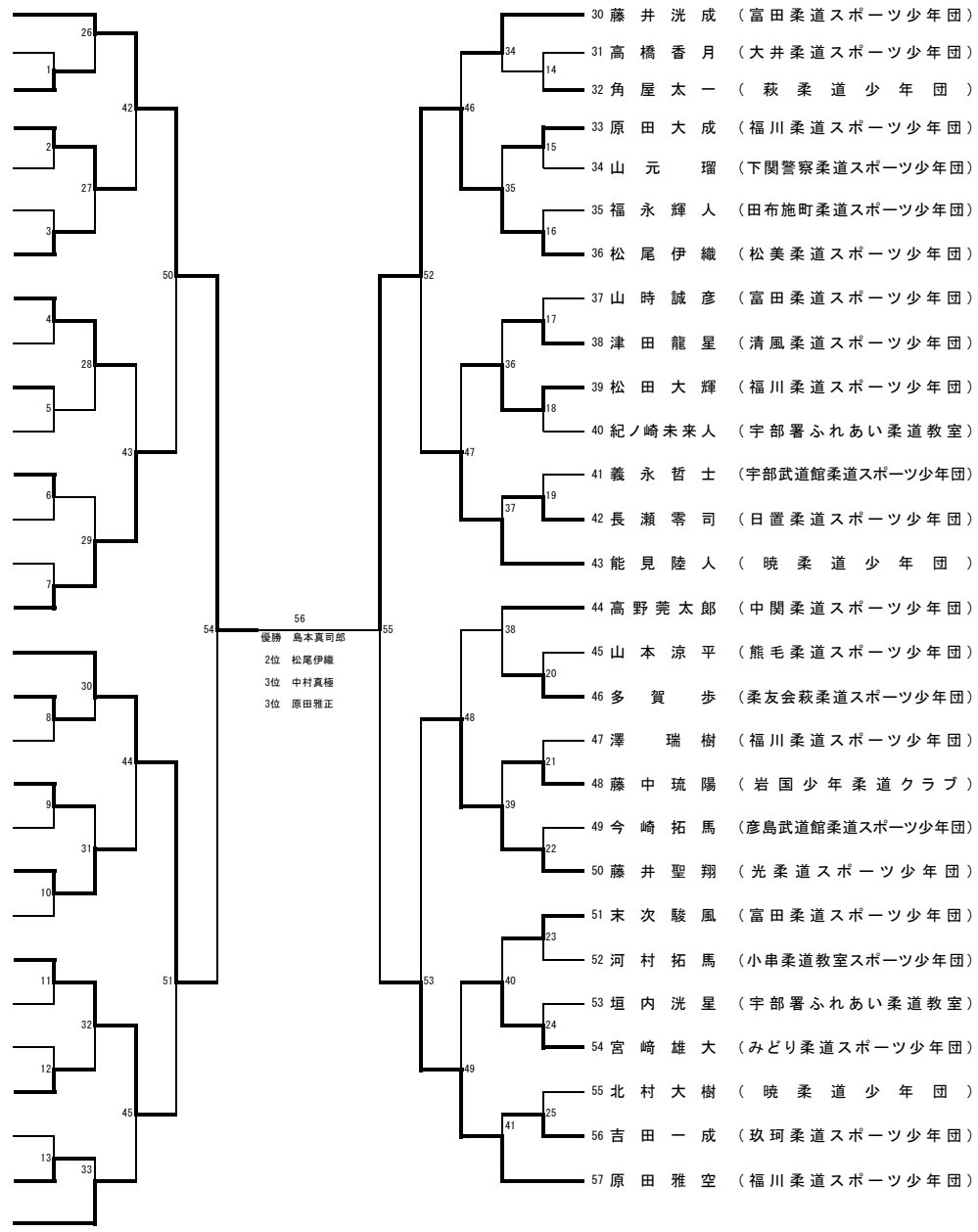

第３試合場　　**6年男子50kg以下級**

30 藤井洸成（富田柔道スポーツ少年団）
31 高橋香月（大井柔道スポーツ少年団）
32 角屋太一（萩柔道少年団）
33 原田大成（福川柔道スポーツ少年団）
34 山元瑠（下関警察柔道スポーツ少年団）
35 福永輝人（田布施町柔道スポーツ少年団）
36 松尾伊織（松美柔道スポーツ少年団）
37 山時誠彦（富田柔道スポーツ少年団）
38 津田龍星（清風柔道スポーツ少年団）
39 松田大輝（福川柔道スポーツ少年団）
40 紀ノ崎未来人（宇部署ふれあい柔道教室）
41 義永哲士（宇部武道館柔道スポーツ少年団）
42 長瀬零司（日置柔道スポーツ少年団）
43 能見陸人（暁柔道少年団）
44 高野莞太郎（中関柔道スポーツ少年団）
45 山本涼平（熊毛柔道スポーツ少年団）
46 多賀歩（柔友会萩柔道スポーツ少年団）
47 澤瑞樹（福川柔道スポーツ少年団）
48 藤中琉陽（岩国少年柔道クラブ）
49 今崎拓馬（彦島武道館柔道スポーツ少年団）
50 藤井聖翔（光柔道スポーツ少年団）
51 末次駿風（富田柔道スポーツ少年団）
52 河村拓馬（小串柔道教室スポーツ少年団）
53 垣内洸星（宇部署ふれあい柔道教室）
54 宮崎雄大（みどり柔道スポーツ少年団）
55 北村大樹（暁柔道少年団）
56 吉田一成（玖珂柔道スポーツ少年団）
57 原田雅空（福川柔道スポーツ少年団）