73kg級

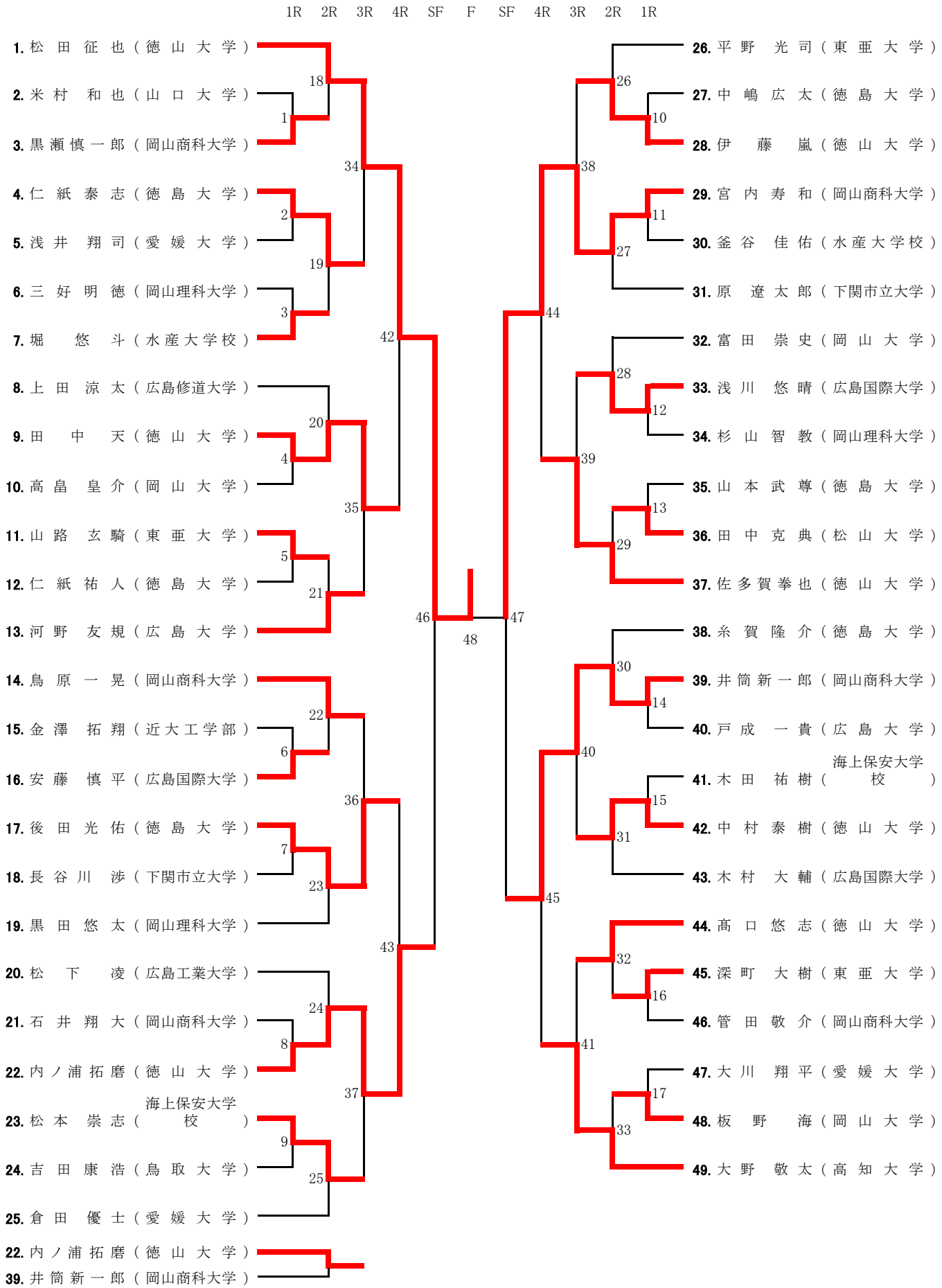
1R 2R 3R 4R SF F SF 4R 3R 2R 1R
1. 松田征也（徳山大学）
2. 米村和也（山口大学）
3. 黒瀬慎一郎（岡山商科大学）
4. 仁紙泰志（徳島大学）
5. 浅井翔司（愛媛大学）
6. 三好明徳（岡山理科大学）
7. 堀悠斗（水産大学校）
8. 上田涼太（広島修道大学）
9. 田中天（徳山大学）
10. 高畠皇介（岡山大学）
11. 山路玄騎（東亜大学）
12. 仁紙祐人（徳島大学）
13. 河野友規（広島大学）
14. 鳥原一晃（岡山商科大学）
15. 金澤拓翔（近大工学部）
16. 安藤慎平（広島国際大学）
17. 後田光佑（徳島大学）
18. 長谷川渉（下関市立大学）
19. 黒田悠太（岡山理科大学）
20. 松下凌（広島工業大学）
21. 石井翔大（岡山商科大学）
22. 内ノ浦拓磨（徳山大学）
23. 松本崇志（海上保安大学校）
24. 吉田康浩（鳥取大学）
25. 倉田優士（愛媛大学）
22. 内ノ浦拓磨（徳山大学）
39. 井筒新一郎（岡山商科大学）
26. 平野光司（東亜大学）
27. 中嶋広太（徳島大学）
28. 伊藤嵐（徳山大学）
29. 宮内寿和（岡山商科大学）
30. 釜谷佳佑（水産大学校）
31. 原遼太郎（下関市立大学）
32. 富田崇史（岡山大学）
33. 浅川悠晴（広島国際大学）
34. 杉山智教（岡山理科大学）
35. 山本武尊（徳島大学）
36. 田中克典（松山大学）
37. 佐多賀拳也（徳山大学）
38. 糸賀隆介（徳島大学）
39. 井筒新一郎（岡山商科大学）
40. 戸成一貴（広島大学）
41. 木田祐樹（海上保安大学校）
42. 中村泰樹（徳山大学）
43. 木村大輔（広島国際大学）
44. 髙口悠志（徳山大学）
45. 深町大樹（東亜大学）
46. 管田敬介（岡山商科大学）
47. 大川翔平（愛媛大学）
48. 板野海（岡山大学）
49. 大野敬太（高知大学）