81kg級

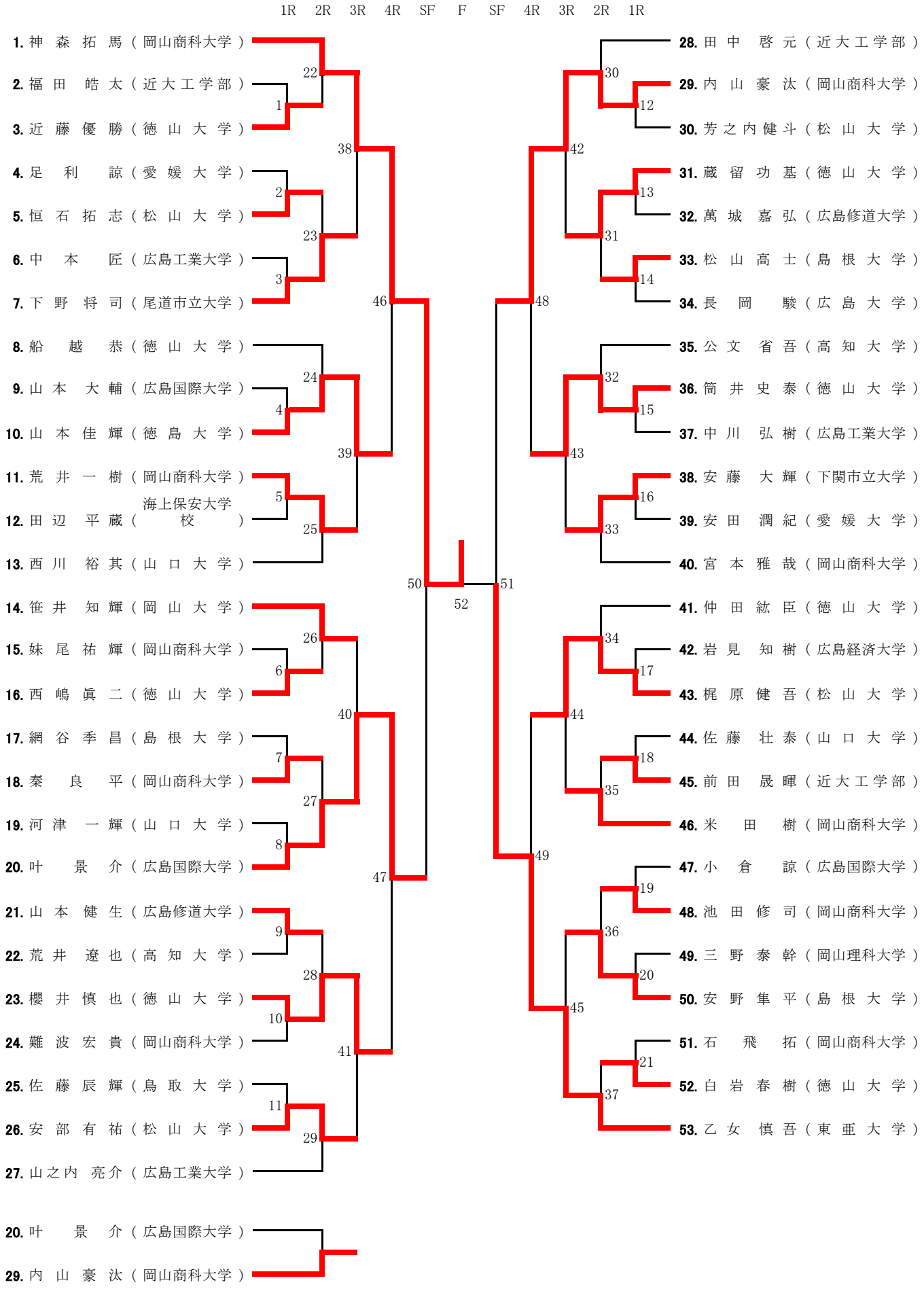
1R 2R 3R 4R SF F SF 4R 3R 2R 1R
1. 神 森 拓 馬（岡山商科大学）
2. 福 田 皓 太（近大工学部）
3. 近 藤 優 勝（徳 山 大 学）
4. 足 利 諒（愛 媛 大 学）
5. 恒 石 拓 志（松 山 大 学）
6. 中 本 匠（広島工業大学）
7. 下 野 将 司（尾道市立大学）
8. 船 越 恭（徳 山 大 学）
9. 山 本 大 輔（広島国際大学）
10. 山 本 佳 輝（徳 島 大 学）
11. 荒 井 一 樹（岡山商科大学）
12. 田 辺 平 蔵（海上保安大学校）
13. 西 川 裕 其（山 口 大 学）
14. 笹 井 知 輝（岡 山 大 学）
15. 妹 尾 祐 輝（岡山商科大学）
16. 西 嶋 眞 二（徳 山 大 学）
17. 網 谷 季 昌（島 根 大 学）
18. 秦 良 平（岡山商科大学）
19. 河 津 一 輝（山 口 大 学）
20. 叶 景 介（広島国際大学）
21. 山 本 健 生（広島修道大学）
22. 荒 井 遼 也（高 知 大 学）
23. 櫻 井 慎 也（徳 山 大 学）
24. 難 波 宏 貴（岡山商科大学）
25. 佐 藤 辰 輝（鳥 取 大 学）
26. 安 部 有 祐（松 山 大 学）
27. 山之内 亮介（広島工業大学）
20. 叶 景 介（広島国際大学）
29. 内 山 豪 汰（岡山商科大学）
28. 田 中 啓 元（近大工学部）
29. 内 山 豪 汰（岡山商科大学）
30. 芳之内 健斗（松 山 大 学）
31. 蔵 留 功 基（徳 山 大 学）
32. 萬 城 嘉 弘（広島修道大学）
33. 松 山 高 士（島 根 大 学）
34. 長 岡 駿（広 島 大 学）
35. 公 文 省 吾（高 知 大 学）
36. 筒 井 史 泰（徳 山 大 学）
37. 中 川 弘 樹（広島工業大学）
38. 安 藤 大 輝（下関市立大学）
39. 安 田 潤 紀（愛 媛 大 学）
40. 宮 本 雅 哉（岡山商科大学）
41. 仲 田 紘 臣（徳 山 大 学）
42. 岩 見 知 樹（広島経済大学）
43. 梶 原 健 吾（松 山 大 学）
44. 佐 藤 壮 泰（山 口 大 学）
45. 前 田 晟 暉（近大工学部）
46. 米 田 樹（岡山商科大学）
47. 小 倉 諒（広島国際大学）
48. 池 田 修 司（岡山商科大学）
49. 三 野 泰 幹（岡山理科大学）
50. 安 野 隼 平（島 根 大 学）
51. 石 飛 拓（岡山商科大学）
52. 白 岩 春 樹（徳 山 大 学）
53. 乙 女 慎 吾（東 亜 大 学）